Carballal

IRIMIA

irimos facendo memoria: recobrando o ser galego que esquecimos.
irimos sementando patria: man con man inxertandoa entre os veciños.
irimos facendo outra historia, a favor dos rebaixados e oprimidos.

REVISTA QUINCENAL DE CRENTES GALEGOS ANO VII

Nº 268, 13 ó 27 de Xuño 1987 - 50 ptas. (IVE incl.)

O CULTIVO DO KIWI EN GALICIA

Tamen

- Tereixa de Calcuta
- Vinte anos de Literatura Infantil Galega
- ¿Vostede que opina?
- Estudiar F. P. Agraria ¿é cousa de burros?
- O Lume Novo

¿LEMBRAR OU ESQUECER?

Tres feitos de actualidade están desatando polémica sobre a importancia que o esquecemento ou a memoria debe desempeñar no amor cando se enfrenta a situacións conflictivas e aínda ás veces delictivas.

Por unha banda o xuicio que se está seguindo en Francia para dilucidar a inocencia ou culpabilidade de Klaus Barbie presunto nazi que en Lyon e hai xa máis de 40 anos tería torturado e mandado á morte dos campos de exterminio a centenares de prisioneiros.

Por outra a Lei de Pacificación Nacional da Arxentina de Alfonsín, que, en parte urxida polo recente intento de sublevación militar, significará de feito unha amnistía para centenares de militares que estarían implicados na terrible represión da dictadura. O partido peronista non apoiou a lei e importantes voces como a de Adolfo Pérez de Esquivel, o arxentino premio Nobel da Paz, a das Aboas da Praza de Maio e da de tres bispos progresistas criticaron ese "demasiado rápido exercicio de esquecemento".

Tamén entre nós, **e certamente a un nivel moi distinto,** *creouse certa polémica polo recente nomeamento dun non galego para rexir a diócese de Mondoñedo-Ferrol. Algúns sacerdotes chegaron a pedirlle a dimisión e nunha carta aberta que reproducimos en parte en Irimia recórdanlle vellos agravios da Igrexa ó pobo galego co seu certo e triste papel de colonizadora lingüística en boa parte polo influxo de bispos vidos de fóra que entón nomeaban os reis de castela.*

Algúns pregúntanse ¿a qué xulgar a Barbie despois de 40 anos? ¿non é máis cristiano perdoar ós militares arxentinos que manter a ferida aberta da pasada dictadura cos innumerables xuicios que habería que abrir a tanto militar implicado? E no que a nós nos afecta ¿non é pouco humano, hospitalario e constructivo andarlle lembrando ó novo bispo de Mondoñedo-Ferrol o pasado tan vergonzosamente antigaleguista da maior parte da xerarquía que durante centos de anos foi sistemáticamente escollida entre os non galegos para mellor domesticar a este pobo?.

Nós apostamos polo perdón e a hospitalidade, pero construída sobre a memoria e a verdade. O perdón é un ingrediente necesario do amor, pero o auténtico perdón quere verdade: só así pode curar e construir. Por iso o Deus do perdón é "o que sondea o corazón e as entrañas" (Sal. 7) o que pon ó descuberto a verdade do home. Por iso pode ser tan cristiano o que proclamamos no himno galego "Non deas a esquecemento da inxuria o rudo encono": moito máis que o esquecemento desinteresado e falto de paixón pola xusticia.

O SOLSTICIO DE VERAN fai medrar o sol ata non máis... E tempo de fogueiras e lumeiradas. Esta festa do lume manténse no noso pobo coma unha das suas manifestacións máis fermosas. Cantigas, ritos, augas de flores, danzas arredor do lume..., falan de vellas tradicións.

★

A FESTA DO NADAL DE SAN XOAN (solsticio de verán) e a festa do Nadal de Xesús, vintecatro de decembro, (solsticio de inverno), parten o ano en dous, segundo o ritmo e a forza do sol, que sube e baixa.... E tamén festa da auga, pasada polas flores deste tempo: espadañas, sanxoáns, rosas...

★

Queres ser socio ou colaborador da MESA POLA NORMALIZACION LINGUISTICA? E unha asociación ampla que agrupa a todolos cidadáns que traballan polo noso idioma. O seu obxectivo primeiro é a galeguización da sociedade. Para máis información podedes escribir ó Apartado 289 de Santiago.

★

A IMAXE DE BOLIVIA que recibimos na recente visita dos Reis de España a aquel país andino non foi moi real. A mortandade infantil en Bolivia é de 124 por mil; o 69% dos nenos están desnutridos; o analfabetismo supera á mitade da poboación.... Un mineiro boliviano, por termo medio non vive máis de trintasete anos, etc.

★

MORREU TODA UNHA EPOCA DA NOSA HISTORIA, deixóunos VALENTIN PAZ ANDRADE... Non só morréu o home cabal, o escritor, o xornalista, o empresario, o politico..., deixóunos todo un xeito nacionalista de vivir, sen medias tintas: total e xeneroso. "Galicia como tarefa" non foi só a título dun dos seus libros, foi tamén o motor da súa vida.

★

A VIOLENCIA RELIXIOSA NA INDIA entre musulmán e hindúes só é comparable a loita pola independencia... Máis de once mil mortos en dez anos son un arrepiante balance de tensión, entre a maioría da poboación hindú (o 82% dos 750 millóns de indios) e a minoría musulmán.

★

AS PALILLEIRAS voltan a ter sona, alá pola Costa da Morte... En Corme, perto do mar, hai cursiños quincenais no mes de agosto, e ademáis de darlle ós palillos, pódese disfrutar de fermosas paisaxes a beira da ría de Corme e Laxe. Dirixe estos cursiños Mariña Regueiro. Corme. Ponteceso, A Coruña.

★

AS DUAS ESPAÑAS: a máis pobre e a máis rica, alónxanse cada vez máis. No 86 o crecimento económico foi máis grande nas illas, Baleares e Canarias, polo turismo e a construcción, mentres que en Galicia, Extremadura e Andalucía seguimos empobrecendo, en parte polas malas colleitas agricolas e a falla de industrias.

★

NON SE PODE DESPIR UN SANTO, PARA VESTIR OUTRO..., seguen dicindo os nosos vellos. Moitos non entenden a falla de nomeamentos de novos bispos, solucionando o problema con traslados, mesmo cando se está na forza dun programa pastoral conxunto. En tempos de Franco, co vello Concordato, a falla de bispos debíase a aquela politica, e agora...?

★

O CINE DOS MERCORES na tele baixo o titulo "Galicia no cine", ofrécenos este dezasete de xuño, duas mediometraxes, a partires de textos de Curros, "A Virxe do Cristal", e de Cunqueiro, "Licor de Nardos"... O derradeiro mércores poderemos ver na pequena pantalla: "Letra Escarlate" de Querejeta, rodada na bisbarra do Ferrol.

★

O C.O.S.A.L. (Comité de Solidaridade con América Latina) de Lugo que traballa pola promoción dos pobos daquel continente, está comprometido na campaña "Construir Nicaragua", e fai unha chamada para a colaboración de todos, co obxectivo de erguer e poñer a funcionamento unha escola en Nicaragua. Os que queiran mandar cartos poden facelo a esta conta da Caixa de Aforros de Galicia: 164-4398-8, e os que queiran mandar material escolar poden chamar a estos teléfonos, e iráse a recoller ás mesmas casas: teléfonos: 222227 e o 360166. Enderezo: Rua de Piugos, 15.

★

UN PASTOR GALEGO, FEITO E DEREITO, é o que queren moitas comunidades cristiáns e cregos de Mondoñedo-Ferrol, que nestas semanas escriben un documento ó novo bispo, Xosé Gea; despois de facer unha análise da historia de Galicia, tantas veces colonizada, mesmo pola Igrexa; urxen unha nova igrexa basada na fe e na galeguidade, para non caer noutros erros históricos... Sentindo que as "igrexas locais" non sexan tidas máis en conta nos nomeamentos dos seus bispos.

Manolo Regal
Ramón D. Raña

OS SANTUARIOS E AS OFRETAS

Galicia terra de santuarios

E algo que vai a repetirse ó vi-lo verán. Será nos Miragres de Saavedra, será no Corpiño, será no San Cosme da montaña, ou en calquera dos moitos santuarios grandes ou pequenos que cobren a xeografía relixiosa de Galicia, a xente irá enchendo os adros das igrexas para cumprir coa ofreta que había meses ou anos fixera cando se atopaba en determinado apreto, coa esperanza de que o cumprimento desa devoción lle consiga do santo titular o remedio necesario.

Porque así son as nosas ofretas ós santos: prometémoslle facer romaría no seu santuario se nos consegue tal cousa, ou para que nos consiga tal cousa. Dalgunha forma establecemos un comercio cos santos, tal como vén recollido na copla galega:

Alá arriba, non sei onde,
haiche non sei que santo,
que, se lle dás non sei que,
hache de dar non sei canto.

Ós santos non lles vai o comercio

O primeiro que hai que dicir sobre todo esto é que este estilo de comercio cos santos -douche esto se me fas este favor- non vale, non é bo cristianamente falando, nin trae proveito ningún, porque Deus e os seus santos non venden favores coma algúns alcaldes descarados. E toda forma de relixión que teña xeitos de comercio, tanto por parte dos cregos coma da xente normal, é unha parvada, que non fai máis ca aparvar á xente e enriquecer a algúns espabilados.

Ofretas de vida e de festa

E xa estaredes dicindo que queremos acabar con todo. Pois non. As ofretas son bonitas, pero sempre que se fagan con outro estilo, sempre que non ulan para nada a comercio, sempre que nos empuxen a unha vida cristiá máis fiel e máis alegre. Porque non me diredes que non é certo que moitísimos dos que van con ofretas, logo non teñen ansia ningunha da súa vida cristiá en todo o ano. E esto non ten xeito.

Hai que abandona-la idea de que Deus ou os santos me van soluciona-los problemas. Hai que ir pensando en face-la ofreta de ir a tal ou cal santuario para senti-la alegría da festa, para gozar coa unión, para recibi-lo perdón de Deus, para coller forza ante as dificultades da vida, para se animar na vida cristiá co alento dos santos,... e quizabes, de rebote, un se sinta moito máis capaz de se enfrentar coa enfermidade, e de lle atopar un senso e unha saída inimaxinables de primeiras.

Moito cómpre cambiar na xente, e moito cómpre cambiar desde logo nos señores curas que mal atenden a maioría dos santuarios, para chegar a algo disto.

Toda forma de relixión que teña xeitos de comercio é unha parvada e ofende a Deus

Quen me dera coñecer a Deus! (Festa da Stma. Trinidade)

"Tanto amou Deus ó mundo que entregóu ó seu Fillo" (Xn. 3,16)

Para que dúas persoas se cheguen a coñecer teñen que atoparse, relacionarse, comunicarse. Se unha non se abre á outra, endexamais poderá nacer entre elas a amizade e o amor.

Con Deus pásanos outro tanto. Quixéramos coñecelo, penetrar na súa vida íntima, mergullarnos no seu misterio. El estáse a manifestar polas súas obras e polo seu Espírito.

E de feito hai persoas que chegan a establecer unha comunicación profunda e íntima con Deus. "Conectan" con El mediante unha relación persoal e afectiva.

Fai, Señor, que penetre no teu misterio para que viva en min a túa vida.

Non esperes nada dos meducas (Dom. XII do Tempo Ordinario)

"Non teñades medo" (Mt. 10,26)

Xesús díxolle ós seus discípulos que non tiveran medo ós que matan o corpo e non poden mata-lo espírito. Somos moitos os que temos medo ós que nos machacan o corpo e ós que nos esmagan o espírito.

Entusiasma ver a aqueles que tiran para adiante, sendo fieis á súa conciencia, sen importarlles gran cousa as dificultades e os tropezos que lles poñen os demais.

Nada teñen que facer e non farán ren aqueles que viven preocupados polo que dirán. A causa de Xesús é unha causa incómoda porque no mundo hai como unha especie de loita entre os que defenden o ben e os que defenden o mal.

Que a forza do teu Espírito, Señor, nos afiance na defensa da xusticia.

Tereixa de Calcuta

As Nacións Unidas declararon 1987 "ano dos que non teñen teito". Cen millóns de persoas non teñen onde pasar a noite, vinte millóns de nenos durmen nas rúas: lonxe e perto de nós. En razón deles e como un berro de solidariedade adicamos estas líneas a Tereixa de Calcuta.

Chuvia de premios

Poucas mulleres tan premiadas coma ela: "Premio Padna Shri" o principal que concede o goberno indio, o "Magsasay Prize" da conferencia de estados asiáticos proclamándoa a muller máis benemérita de Asia, o "Pandit Nehru" á comprensión internacional, o "Xoan XXIII da Paz" e o "Templeton" para o progreso da relixión, o **Nobel da Paz de 1979** son só algúns dos moitos recoñecementos públicos que non consiguen alterar nin a sinxeleza nin o estilo de vida seu: pobre por entrega ós máis pobres, forte no Espírito, sereno e ledo.

Unha obra extraordinaria

Dela dixo a desaparecida primeira ministra india Indira Gandhi: "En presencia da Nai Tereixa todos nos sentimos un pouco humillados e avergonzados de nós mesmos". E o príncipe Felipe de Edimburgo escribiu: "A súa obra é a todas luces extraordinaria. O mundo de hoxe ten desesperada necesidade dunha bondade e dun amor concreto como o seu".

¿Que provoca tanto recoñecemento e admiración?.

— ¿A muller valente capaz de deixar tódalas seguridades para facerse irmá dos máis desorados, dos de apariencia máis repulsiva entre os pobres?.

— ¿A fundadora dunha nova Orde Relixiosa, as "Misioneiras da Caridade" que cando en 1975 cumplía 25 anos de existencia xa tiña 1133 irmás consagradas distribuidas entre 90 comunidades de arredor do mundo?.

— ¿A muller entregada a unha causa con sereno apaixoamento?.

— ¿A convencida católica que dende o amor concreto e respetando sempre o camiño relixioso de cada persoa, axuda coma poucos ó entendemento entre as relixións e desperta imprevistas simpatías e solidariedades entre os sacerdotes hindues da deusa Kali ou entre devotos islámicos?.

¿Cal é o teu segredo Tereixa?

"A nosoutras gústanos menos falar das nosas iniciativas que poñer nelas espírito de penitencia de oración e de sacrificio. Sen esto -sen sacrificio, oración e penitencia-, sen unha forte carga de vida espiritual non poderiamos levar a cabo o noso traballo. E o que nos une coa paixón de Cristo nos pobres. Os pobres son o corpo de Cristo que sufre. Son Cristo mesmo".

— Naceu en 1910 en Skopje cidade entón de Albania e hoxe de Iugoslavia. De familia acomodada e cristiana.

— Sinte a vocación misioneira e ós 18 anos ingresa nas monxas de Loreto dedicadas ó ensino. Un ano despois marcha para a India.

— Durante 20 anos dá clases á burguesía de Calcuta e é directora de escola.

— Os 38 anos cambia de vida. Deixa a seguridade do convento e pasa a vivir cos máis pobres, mendiga coma eles e para eles e faise enfermeira dos moribundos e enfermos, mestra e protectora dos sen teito.

— A súa vida radicalmente entregada atrae a moitas que foran alumnas súas, a maioría de familias ricas e forman dende 1950 as Irmás Misioneiras da Caridade, monxas consagradas que logo se extenden entre o lumpen máis pobre de moitos países formando hoxe máis de cen comunidades.

SE QUERES LER IRIMIA ¡SUSCRÍBETE!

Quero suscribirme ó Semanario IRIMIA:

Por un ano ☐ **Ata nova orde** ☐

Precio da suscripción

- Suscripción por un ano — 1.300 pts.
- Suscripción de apoio — 2.000 pts.

Pagarei por:

☐ **Transferencia á Caixa de Aforros de Galicia: Vilalba, Conta n. 04950/0**

☐ **Correo contra Reembolso (máis caro e molesto ca transferencia)**

Nome.....

Rúa ou Parroquia.....

Vila ou Axuntamento.....**Provincia**.....

Recorta e envíanos a: IRIMIA, Apdo. 5, Vilalba (Lugo)

Vinte anos de Literatura Infantil Galega

Hai vinte anos comenzou unha nova xeira para a literatura infantil galega. Para dar unha idea da cantidade de libros producidos neste período ofrecémo-lo seguinte balance aproximativo.

	ORIXINAIS GALEGOS							TRADUCCIÓNS					
Xénero	**Narrativ.**	**Teatro**	**Poesía**	**Comic**	**Prensa**	**Audiov.**	**Didáct.**	**Narrat.**	**Teatro**	**Poesía**	**Comic**	**Prensa**	**Didact.**
1966 a 1981	41	17	13	10	2	11	57	43	6	-	8	-	22
1982	2	3	-	2	1	1	13	22	5	-	-	-	-
1983	8	-	2	4	1	1	9	48	-	-	6	-	8
1984	6	1	3	-	3	-	7	39	-	-	13	-	2
1985	15	-	7	5	-	3	28	29	-	-	7	-	-
1986	11	4	1	-	-	1	30	22	-	-	4	-	1
Totais	83	25	26	21	7	17	144	203	11	-	38	-	33
% de O.G.	46%	14%	14%	12%	4%	10%	-	80,5%	4,5%	-	15%	-	-

TOTAL ORIXINAIS GALEGOS - 179 (42% de T. Xeral)

TOTAL TRADUCCIÓNS - 252 (58% de T.X.)

TOTAL XERAL - 431 Títulos

Nos totais e nas porcentaxes, non se contabilizan os libros didácticos. Os títulos de Didáctica incluídos no apartado de "Traduccións" só significan que son producidos fóra de Galicia.

Os datos están tirados dun Catálogo de elaboración personal (de próxima publicación). ¿Qué conclusións podemos sacar?.

Xulio Cobas Brenlla

¿Vostede que opina?

O Sr. Manuel ten 96 anos. Vive en New York dende fai oitenta anos. Emigrara pois aló sendo un mociño de 16. Esta moi ben, só empeza a perder un pouco a vista. E o seu corazón triste pola morte da súa muller a Sra. Rosa o pasado ano ós noventa e dous.

Naceu o Sr. Manuel nunha parroquia de Pontevedra onde viña de cando en vez polas vacacións. A Sra. Rosa naceu na Arxentina, de pais galegos, e sendo xa moza casadeira, os seus pais trouxérona a súa parroquia, pois querían que namorara e casara con un de aquí. E un ano coincidiron os mozos Manuel e Rosa na Parroquia, namoráronse e casaron. Como a nai do Sr. Manuel era viuva, a mociña Rosa quedou a vivir coela, namentres o Sr. Manuel tornou para New York, ó seu traballo, vindo polas vacacións. Os tres primeiros fillos de Manuel e Rosa, naceron aquí. Outros dous nacerían xa en América.

Cando estalou a Loita Civil, o Sr. Manuel mandoulle unha carta á súa muller que dicia: "si estades vivos vinde para acó. Saíde por Portugal. En tál Hotel de Lisboa teredes as pasaxes e cartos". Como xa morrera a sogra de Rosa, ela e mailas súas fillas lograron pasar a portugal, e colle-lo avión rumbo a New York, como tiña disposto o Sr. Manuel, que recibiunas cheo de ledicia.

Varios traballos tivo este home. Do que se xubilou ó cumpli-la idade, era de vixiante dunha compañía de petróleo. A Sra. Rosa era costureira, e entrou nunha fábrica de confección. A primeira casiña que tiveron -pisiño- en propiedade foi comprado cos cartos dela, do seu traballo.

A súa neta sígueme a contar. O Sr. Manuel é un home moi relixioso. Cando o pasado ano lle morreu a muller mandounos face-lo funeral aquí na Parroquia con moitos cregos, pois aló eso non se estila. A él gostaríalle soterrarse aquí, na súa Parroquia, e ter un funeral con "moitos cregos", Mais xa comprende que a dinastía por el fundada: fillos-netos-bisnetos, están todos aló, e iso tamén tira por el, para ficar enterrado aló. Pero o que si ten disposto, é que lle fagan na súa Parroquia o funeral polo seu "acougo eterno", con "moitos cregos", como el fixo coa súa difuntiña a Sra. Rosa. ¿Vostede que opina?.

Vicente Cerdeiriña

O CULTIV

O Kiwi en Galicia en 1969

Parece difícil que, rematando-se o século XX, exista unha especie froiteira sin descubrir. Isto que pasou coa Actinidia, demostranos que o mundo vexetal non rematou de abraiarnos. Gracias ó esforzo de algúns fruticultores, esta especie froiteira, ignorada pola maior parte dos arboricultores hai uns vinte anos, ten hoxe moito que dicir en Europa e concretamente na nosa terra, Galicia.

En Galicia foi introducida no ano 1969, pensou-se nas Rías Baixas, pois resultan ser as antípodas da bahía de Tepuke, zona de Nova Zelanda onde se atopan un gran número de plantacións. As similitudes edafolóxicas e climáticas son, tamén, coincidentes.

Hoxe en día podemos dicir que hai en Galicia perto de 400 Has., e 100 Has. no resto do Estado Español (Asturias, Euskadi, e Catalunya) adicadas a este cultivo. Por outra banda, as previsións de plantación en Galicia, estima-se que tenden a incrementarse, dando-se o caso que na actualidade estan-se a aproveitar os montes en man común, propiedade dos veciños da zona, que chegan a arrendalos a persoas e entidades en algúns casos alleas á agricultura (profesionais, empresarios, etc.).

Orixe

A **Actinidia** *(Actinidia deliciosa,* denantes *A. chinensis)* tamen chamado **Kiwi** ou **Yang-Tao** é unha liana fructífera de tipo sarmentoso que pertence á familia das Actinidaceas.

Espallada por todo o sur-oeste asiático, é orixinaria dos vales do río Yang-Tse-kiang en China, onde se atopa ate a 10 m. de outura nas árbores, que usa como soporte natural.

Sistema de cultivo.

a) Marco de plantación: variable segundo o vigor da planta e o sistema de entutorado. Hoxe en día propoñen-se

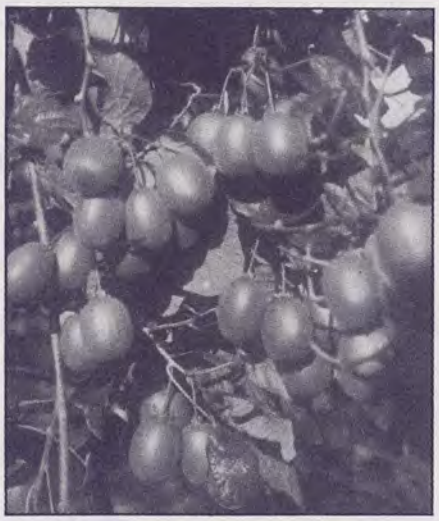

KIWI OU YANG - TAO

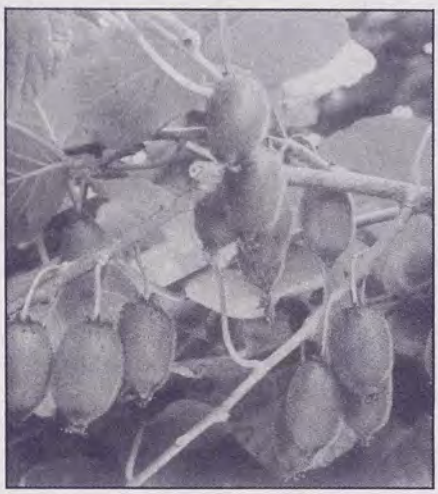

ACTINIDIA CHINENSIS

densidades de 350-450 plantas-Ha.

Un marco apropiado é 5 m. x 5 m. o que supón 400 femias-Ha., repartindo-se 100 machos de forma supernumeraria.

A proporción de machos comenzou sendo de 1:8 (relación macho:femia), baixando-se a 1:6, e posteriores traballos en Nova Zelanda demostran que mellora o calibre se a relación é de 1:5 e incluso 1:4

Material vexetal

A Actinidia é unha especie fisiolóxicamente dióica, isto quere dicir que hai pés machos e pés femias.

Tódalas frores teñen ovarios e estambres, pero nos pés machos o ovario é estéril e nos pés femias o pole é infértil. Por esta razón, como diciamos antes, hai que dispoñer da mistura axeitada de pés machos e femias có fin de garantir unha boa polinización.

As variedades dos pés femias son: Abbot, Allison, Bruno, Hayward e Monty.

Nos machos: Alpha, Matúa, Tomuri e M-3

A salientar nas femias a variedade Hayward, sendo a máis espallada comercialmente pola sua boa conservación e resistencia ó transporte.

En canto ós polinizadores: Matúa e Tomuri, este último é o máis indicado para polinizar a Hayward, pois Matúa cubre moi ben ás outras femias, pero según certas condicións climáticas adianta-se excesivamente á froración de Hayward.

Factores limitantes

Son principalmente:

a) Xeadas: sobre todo as de primavera que afectan á brotación, e polo tanto, ó seren portadores de botóns frorais, á producción. Temperaturas de -2° C. -3° C. fan peligrar a producción. Nembargantes, na época de repouso vexetativo, tolera temperaturas de -18 °C.

b) Vento: considera-se como o 70% dos factores limitantes, ben por efectos mecánicos (esgazaduras) ou por desequilibrios fisiolóxicos (transpiración excesiva).

E polo tanto imprescindible a implantación de cortaventos antes da plantación.

c) Humidade: A gran superficie foliar da Actinidia supón tasas transpiratorias altas si a humidade baixa a valores do 30-40%, xa que se provoca o secado das follas, posibles defoliacións, etc.

Sendo posible, é fundamental escoller micro-climas axeitados: preto

O DO KIWI

dos ríos, fondo dos vales, e protexidas do vento cunha humidade ambiental elevada.

A mante-lo grado de humidade, axudanos o rego por aspersión, ademais de ser un bo método para defender das xeadas.

d) Esixencias do solo: Require solos en drenados, profundos, secos, frescos e ricos en materia orgánica e de reacción aceda.

En xeral, adáptase ben a unha ampla gama de texturas, indolle moi ben os franco-areosos. E moi sensibel á asfixia radicular e non tolera desecacións fortes do solo, ainda que sexan puntuais.

Sistemas de soporte

O máis usado é o poste en T (chamado Tee-Bar) xa sexa standard, ou co fío central superior (Ver figura).

Os materiais, en xeral, son de formigón pretensado, armado, ou madeira, en lugares onde ésta sexa abondosa.

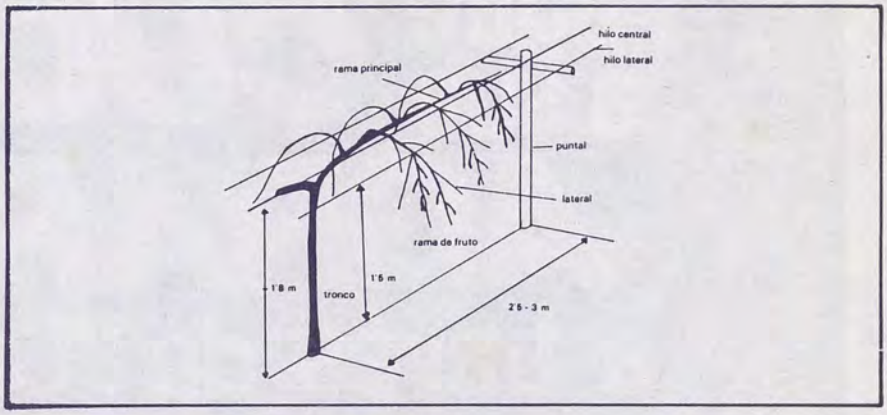

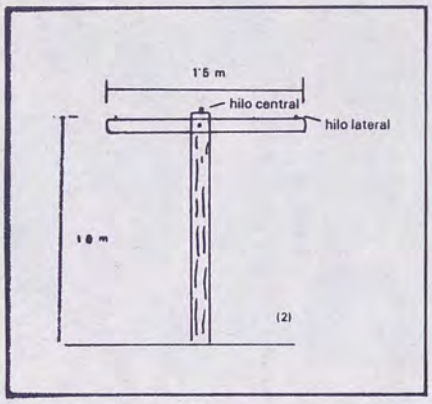

a) Tee-Baar standar

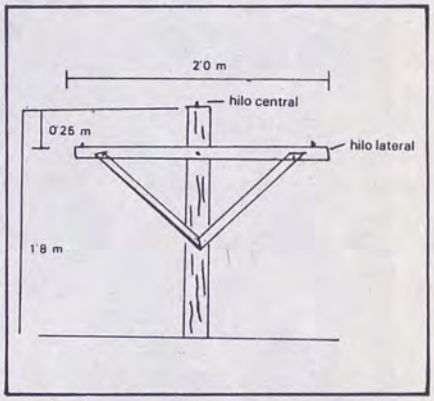

b) Tee-Bar co fio central superior

Abonado

A Actinidia é moi esixente en principios nutritivos. A súa gran masa vexetativa e as altas producción de froita, fanlle extraer do solo gran cantidade de elementos nutritivos.

Recoméndanse en aportacións de fondo:

80-100 Tm-Ha. de esterco (antes de plantación)

350-400 Kg.-Ha. de P2O5

300-350 K.-Ha. de K2O (é curioso que o CLK -Cloruro Potásico- vaille ben, o que repercute nun aforro respecto ó sulfato de Potasa (SO4K2), que ademáis é máis caro).

Plagas e enfermidades

A Actinidia é denominada a "froita da saúde" pois non ten apenas enemigos. Non é exactamente así, pero require moi poucos tratamentos; afectan-lle algúns nemátodos de raíces, pulgóns e araña roxa. En canto a enfermidades: Botrite e Alternaria.

Producción

Unha plantación de Actinidia comenza a producir no cuarto ano conseguindose a plena producción no oitavo ano.

Estímanse boas producción sobre 60-70 Kgs.-Planta a partires do oitavo ano.

Consérvanse ben en frigorífico perante 2 a 6 meses. As condicións óptimas son: Temperatura O°C. e 95% de humidade relativa.

Comercialización

A Actinidia ten moitas posibilidades de conseguir un posto no mercado tanto nacional como internacional, debido a ser: un froito exótico, que se conserva ben sin perder o gosto de froito recén collido, gran valor dietético con elevado contido en Vitamina C.

En Galicia non existen cantidades apreciables de froito para comercializar; facendo unha estimación sobre da superficie plantada lévanos a un cálculo aproximado de 4.000 Tm.

As canles de comercialización non satisfan ós productores, pois os precios non son competitivos. Débese percurar as canles directas que eliminen ós intermediarios, para colocar o producto nos mercados europeos, onde o precio e a demanda son interesantes.

O consumo de Actinidia en Europa, consigue unha media aproximada de 55 gr.-Habitante e ano. Pola contra en España é solo de 2 gr.-habitante e ano.

E interesante suliñar que non hai solapamento en canto á producción. Namentres Nova Zelanda, primeiro productor mundial, pon a froita no mercado de Maio a Decembro, os froitos europeos entran de Novembro a Abril.

Francisco Otero Otero

Pague a sua CUOTA AGRARIA a través da «Caixa»

Palacios

Aprobado: D.G.I. e P.F. Conselleria E.F.

Caixa de Aforros Municipal de Vigo

CAV

Estudiar F. P. Agraria ¿é cousa de burros?

As sinxelas palabras dunha alumna de F. P. Agraria revelan moi claramente a escasa valoración social que pais, profesores e alumnos otorgan a estes Centros. Non deixa de chamar a atención que un país agrícola como é Galicia dispoña de tan poucos Centros educativos nesta rama e que aínda os existentes señan por todos infravalorados. Esperemos que o novo Centro que funcionará en Matadoso -Castro Ribeiras de Lea- (Lugo) sexa un signo, con continuidade, dunha política educativa que responda mellor á realidade social.

Anque moita xente dí que quen vai estudiar a este centro é un burro coas orellas grandes, ou que soamente os que non deron quitado o graduado na E.X.B., eu quero deixar ben claro que esto non é certo. Moitos dos que van estudiar a este Centro xa teñen feito o graduado. Os que din que aquí soio veñen estudiar os burros demostran moi pouca cultura, pois Galicia non é un país moi desenrolado no que se refire a agricultura e gandeiría, e máis da metade dos galegos, ainda seguen cos costumes tradicionais dos seus antepasados. Eu creo que para avanzar un pouco máis, debemos deixar vellos costumes e adaptarnos á realidade. Esto é o que intentamos os que decidimos estudiar e prepararnos profesionalmente no Centro de F.P. Agraria de Mondoñedo. O noso Director, Luis Enrique Pedrosa Fraga, responde a estas preguntas que queren dar a coñecer este tema.

— ¿Que estudios se poden realizar neste Centro?.

— Os de Formación Profesional de 1º grado (2 cursos) da rama agraria, na especialidade de "Explotacións agropecuarias".

— Como vulgarmente dí a xente, ¿para que vale o que se aprende nestes cursos?.

— O finalizar os dous cursos, o alumno ten o título de "Técnico auxiliar en explotacións agropecuarias" co que pode continuar a F.P. de 2º grado, ou pasar a 2º de B.U.P. O finalizar o 2º grado de F. P., nesta rama, pode acceder os estudios de Enxeñería Técnica Agrícola coa ventaxa de non ter que pasar pola selectividade. Se non vai continuar estudiando poderá contribuir a mellora-la explotación familiar e a moderniza-la cos coñecementos adquiridos.

— ¿Con qué medios contan para impartir as ensinanzas e que tipo de prácticas se realizan?

O que se aprende nesta escola vale para a vida ¿non si?

Un grupo de alumnos, co director e un profesor de F. P. Agraria, dispostos a comenzar unha clase práctica.

— Os medios con que contamos desde o punto de vista agrario son unha finca de prácticas, dous invernadeiros, un tractor con aperos, un motocultor, unha motoazada e outra serie de ferramentas agrícolas. As prácticas son variadas. Nun dos invernadeiros fanse de hortícolas (tomate, Pemento, berenxena, xudía, espinaca, acelga, leituga...); no outro de ornamentais (Caravel, gladiolo, tulipa, nardo...).

Por suposto a montaxe e mantenemento dos invernadeiros faise cos alumnos.

Dámoslle moita importancia ós semilleiros ó tempo que se aprende algo sobre os frutais, poda e inxertos. Tamén algo de apicultura e de cuidado e formación de pradeiras.

Para as asignaturas básicas de lingua, matemáticas, historia, física, etc. contamos con aulas, laboratorio e biblioteca.

— ¿Cántos Centros desta rama de F. P. existen en Galicia? ¿Son suficientes?

— Este de Mondoñedo en Lugo, os de Arzúa e Sta. Comba na Coruña e Bande e Xinzo da Limia en Ourense. Para estudiar 2º grado os alumnos deste Centro de Mondoñedo tiñan que desplazarse a Ponteareas onde se lles dá o internado gratuito. Está previsto abrir un Centro en Matodoso -Castro Ribeiras de Lea- que paliará a falla de postos escolares nesta rama de F.P. Estes Centros son de todo insuficientes para un país no que a actividade agrícola é fundamental. Son insuficientes para ir formando xente que axude a potenciar e desenrolar a nosa agricultura. Claro que debería de haber máis xente que se dera conta do interés destes estudios e da importancia dunha preparación para enfrentarse o traballo do campo.

Josefa Fernández Alvarez
(Estudiante de F.P. Agraria)

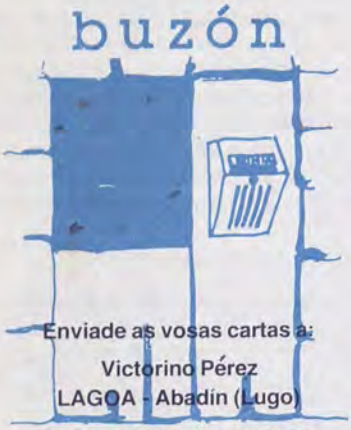

CARTA O NOVO BISPO DE MONDOÑEDO: DON XOSÉ GEA

Recibimos en IRIMIA esta carta duns cregos de Mondoñedo, que estractamos por necesidades de espacio. Sabemos que está circulando polas parroquias como base de reflexión. Tamén temos noticia dun telegrama que se lle enviou en termos semellantes.

Sr. Bispo:

Non podemos deixar de escribirlle estas letras, pois o non facelo sería unha hipocresía e ó mesmo tempo unha frustación dadas as tomas de postura hai xa dous anos, cando a dimisión de Mons. Miguel Anxo.

Daquela comezou en varias comunidades parroquiais unha inquedanza corresponsable: QUEN TERIA DE SER O FUTURO PASTOR?

Estas reflexións fixémolas chegar ó Sr. Nuncio, á xerarquía de Galicia, espallámolas polas parroquias e nos meios de comunicación. Nunha asamblea de sacerdotes de despedida de Mons. Miguel Anxo, estas reflexións fixéronse máis viva pola asinatura de case todos eles. E ó ano seguinte tivemos que volver a asinar con máis teima e un pouquiño desacougados pola calada do Nuncio que nen tan xiquera se dignara contestar á nosa primeira misiva de súplica.

E cal foi a resposta definitiva?

Temos a mosca tra-la orella de que o Vaticano e os seus representantes non queren saber nada das inquedanzas das igrexas locais. A resposta enténdemola crara; un castigo para tódolos que ousan participar e entrometerse no cumio desta igrexa-pirámide, que ten a menos contar coa base.

Queremos que teña ben en conta que non hai nestas letras nengún ánimo de rexeitar á súa persoa, con quen estamos dispostos a camiñar xuntos coa mellor intención e interés polo ben deste pobo e do Reino de Deus.

Queremos engadirlle tamén que non crea, Sr. Bispo, que con aprender a lingua xa todo está arranxado. Teña ben en conta que Galicia ten que ter guieiros convencidos da nosa idiosincrasia, tan diferenciada do resto do Estado.

¿Non se dá conta, Sr. Bispo, de que Galicia está chea de ser colonizada política, económica, cultural o relixiosamente por gobernantes que viñeron impor con asaño culturas, linguas, costumes etc... alleas totalmente ó noso ser máis íntimo?. Foi tal a imposición e o desprecio polo noso que produceu en moitos galegos esa desgracia que lle chamamos o AUTO-ODIO, que tan certeiramente denunciaron Risco e Castelao.

¿Sabe, vostede Sr. Bispo, que a Igrexa foi un dos factores que máis axudou a este colonialismo ó viren pastorear persoas que non sentían ou non senten a vida e alma de Galicia?. A fe dos cristianos e sobre todo a dos pastores non pode subsistir se non leva consigo a **galeguidade.** FE E GALEGUIDADE teñen de misturarse para ir construindo a Igrexa de Galicia e a Igrexa Galega. Que non ten nada que ver cunha igrexa separatista ou localista en contra da igrexa universal.

Esperamos que vostede veña compartir connosco o camiño do rexurdimento e novo alborear da Igrexa Galega.

Un grupo de cregos de Mondoñedo-Ferrol

o0o0o0o0o0o

ASOCIACIONISMO: Unha alternativa a clareo

¿Cando a poboación galega se xuntará para facer cousas?.

Non podo enumerar, non me atrevo a dicir que teña que ser isto, iso, aquelo, aquelo outro, pois todo depende das circunstancias nas que se atope cada concello e cada mancomunidade.

O meu parecer urxe o exercicio do asociacionismo para facer o que sexa.

Algún día, non moi lonxano, espero coñecer algunha causa pola que os galegos somos negados ás asociacións e en cambio tan adictos ó individualismo. Paréceme que non é exclusivamente a idiosincrasia dun pobo senón que ten que haber razóns socio-económicas.

Esperar sentados ou arroupados debaixo das mantas a que un goberno central, chamado PSOE, ou a que un goberno autonómico, que máis que cómplice co pobo é un desplante permanente, nos dean unha receta divina co fin de evaporar as necesidades e problemas, non é máis que unha pérdida de tempo sen sentido, que logo lamentaremos, inmersos na desesperanza.

Acaso, ¿por qué non vai a haber alternativas?. Unha alternativa a clareo, o asociacionismo, como procedimento, como modo de arranxar o mollado e imaxinar o secado.

Sería placenteiro que escomenzásemos a xuntarnos coa chegada dos rios do sol, que escomenzáramos a crear asociacións do que sexa: asociación de consumidores sin patacón, asociación de parados, asociación de sonrisos e bágoas, asociacións culturais, etc, e pouco a pouco chegar a ser os propios protagonistas da nosa vida a cotío, a solucionar problemas, a convivir na solidariedade, a cheirar a xusticia..

Corcubión está localizable nos mapas, a pesar de que alguén dixo que está no fin da terra, eu diría o revés, está no principio da terra, porque este concello, o máis pequeno de España, está despertando desa longa noite de pedra imposta, onde a súa xente ilusionada participa en proxectos propostos: cooperativismo, investigación social, cultura, etc..

Eva Lorenzo Santamaría

o0o0o0o0o0o

SOLIDARIEDADE PARA VENCER A DROGA

Señor Pérez:

Hai uns días caeu nas miñas mans, por casualidade, a revista IRIMIA. Permítame felicitalo a vostede e ós seus compañeiros polo traballo tan ben feito.

Vin no televisor o outro día, algo que me produciu moita tristeza e por iso dicidinme a escribirlle esta carta; ¿é posible que nestes tempos e nunha Galiza que farda de católica, os veciños dunha aldea xunto a Ferrol se opoñan á creación dunha casa-hospital para drogadictos en réxime cerrado?.

Non poido crer que xentes sencillas que están criticando ós drogadictos e incluso lles dan pena, lles neguen o dereito a un sitio ó seu lado para curarse. Lles neguen o dereito ó arrepentimento, a ser coma eles, lles neguen o dereito que temos tódolos humans ó perdón das nosas faltas e ó reintegrarse na sociedade.

Resúltame vergonzoso que, a estas alturas, cando todos esiximos os nosos dereitos por medio de folgas, manifestacións, retencións de tráfico, neguemos un sitio no noso lar a aqueles que piden o dereito a ser normais.

¿Qué pasaría se estas xentes, que protestan con tanto enoxo, fosen ó médico e non os quixese atender?, ¿qué dirían se cando lles fixese falla un párroco para darlles un sacramento llo negara?, poñerían o grito no ceo e con razón, pero claro, unha cousa é pedir para sí e outra para os demáis.

Só lle pido a Deus que lles dea cordura e que co tempo recapaciten e obren con caridade, e pensen algo máis nos demáis, que iso xa nolo ensinou Xesucristo hai uns cantos séculos e nunca, nunca, o deberíamos esquecer.

Despídese de vostede cun cordial saúdo.

Mª Xosé García (Oirán-Mondoñedo)

O Lume Novo

Noite morna de San Xoán
ou chúvia de sopetón,
ou vento que leva a folla
e afala forte ao tizón

Encrucillada do eido,
en Galiza tradición,
vintetrés do mes falado,
cacheira sen ton nen son.

Troulada do Lume Novo
que a xente se axeita nela
o mesmo que o mel no trovo;
pataca que non se pela,
vaise cos cerellos vellos,
non se pon o traxe novo.

Bole a xente polo día,
xunta toxos e cueiros,
ponos no carro do gando
e carrexa prós cruceiros.
Xa vai a noite chegando,
rexéntase a casa cedo,
ferra cuns cravos os zocos
no chozo ou no bodego.
Cómese caldo da terra,
onte cunca, hoxe prato,
e pan non sexa zoupeiro,
que pon o corpo lixeiro,
berro forte pró viciño
á porta ou fachineiro.

Déixanse as portas fechadas;
nos buratos das paredes
cen militrocas chantadas,
con ramalliñas douradas,
as da xesta castellana:
olen, que están choridadas
e fanlles fuxir ás meigas
pró meigallo ás condenadas;
que se se botan prá casa
nos pucheiros e as canadas
póñenche o leite aceivado,
bótanlle mal ollo á vaca,
polo teto que máis daba
dá leite ensangueado.

Chegan primeiro os rapaces,
plantan lume á fogueirada,
fan magosto sen castañas
con ben boa laparada.
Son derradeiros os vellos:
home, cachumba tullada
leva xunto del a vella
con pano ou espelutrada;
barulla de Lume Novo
cunha moa ben fechada;
hai xente direita e sentada,
baila-se xota e muiñeira
cando hai gaita ou pandeirada,
e se non faise troulada.

Uns fan o Lume Novo
mentres van lonxe mirando
xeito dos outros lugares
que están as brañas queimando;
barullan ras nos allós
e síntense os cans ladrando;
chega o soar da troulada
dos contos que están contando,
adiviñanzas e xogos
E unha grande delícia
a diversión destes pobos.

O fume foxe pró ceu,
a cinza fica no chán
e a xente pró San Xoán.

Cesáreo Poupariña

Xosé Chao Rego

Os cativos

A palabra cativo procede do latín "captivu", que significa prisioneiro: unha persoa que caeu na **cativiade** ou que é mantido coma refén. Pero dese senso orixinal derivan outros dous que hoxe son máis empregados en galego e que non se coñecen no castelán "cautivo".

En primeiro lugar, como indica o Diccionario Xerais da Lingua, por influxo do cristianismo pasou a significar "malo", "ruín". Así, dicimos dunha persoa ou cousa que é **cativa** ou **cativeira.**

Pero tamén, quizais a través dunha derivación de cativo a pequeneiro, pasou a significar "neno". Isto non en tódolos lugares de Galicia, pois nalgures repóndenche: "cativo é o demo", atribuíndolle só o significado de malo.

No senso orixinal de prisioneiro, tamén ten unha derivación, e así **cativar** ou **cativador** dise da persoa que nos colle presos dos seus engados: sedúcenos, engaiólanos, é dicir, métenos na súa gaiola.

Como se ve, a lingua ten os seus caprichos na súa evolución e resulta interesante coñecérmola súa historia. Así lle pasa á palabra **pícaro,** que tomado da picaresca ou malicia, tamén se chama así ós nenos, quizais polo trasnos que adoitan ser, malpocadiños eles. Pero abonda con poñerlles un diminutivo -picariños, cativiños- e xa non hai lugar a equívocos.

"A IGREXA E A LINGUA GALEGA"

Xesús Ferro Ruibal

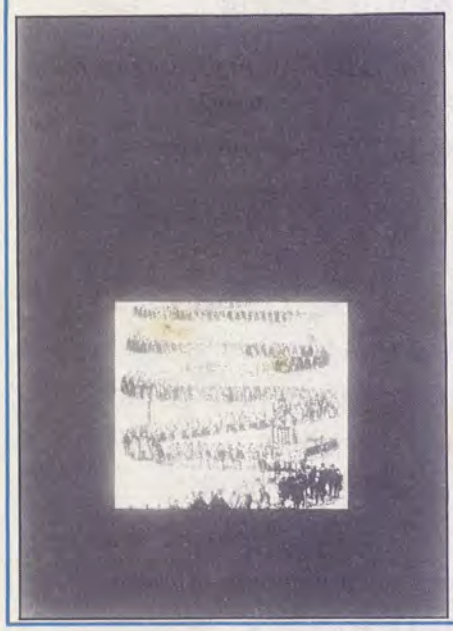

O **Concello da Cultura Galega** distribúe **gratuitamente** este libro de Ferro Ruibal.

Facede os pedidos a:
Consello da Cultura Galega.
Telf. (981) 58 80 88
Rua do Vilar 30, 1º
SANTIAGO

CANTAR DO IRIMEGO

Xa vos ía sendo tempo
pois parecía unha broma
que non nos fixesen caso
desde o Vaticano, en Roma.

Agora dous novos bispos,
para Ourense e Mondoñedo:
se a cousa resulta boa
nunca é tarde, sempre é cedo.

Na diocese ourensá
o cambio era normal:
monseñor Diéguez ten diante
un bo campo pastoral.

Monseñor Gea Escolano
non é galego; a prol:
quere aprende-lo idioma
en Mondoñedo-Ferrol.

Benvidos sexan os dous
e que asuman de verdade
que aquí hai fame de fe,
sede de Galeguidade.

Que escoiten a voz do pobo
que, silandeira, lles berra:
sede bos e xenerosos,
encarnádevos na terra.

EDITA: Empresa Periodística A. IRIMIA
DIRECTOR: Victorino Pérez Prieto, 27739 - Lagoa-Abadín (Lugo)
MESA DE REDACCION: Xosé A. Miguelez, Daniel López Muñoz, Alfonso Blanco Torrado, Manolo Regal, Xosé Lois Vilar, Marta Sopeña
RESPONSABLES E COLABORADORES: Ramón D. Raña, Xosé Manuel Carballo, Xosé Chao, Paulino Pérez-Mendaña, Vanguardia Obreira, Matilde Vázquez, Pablo Rodriguez ("Oitabén"), Primitivo Iglesias, Colectivo "A Rella", MECG, "Esmorga", For, Guillermina Mosquera
DISTRIBUE: Mosteiro do Cister, Sobrado dos Monxes (Coruña)
SECRETARIA E ADMINISTRACION: Apdo. 5, Vilalba (Lugo). Tlfn. 982 - 510406
CONTA na Caixa de Aforros de Galicia, Vilalba, n. 04950/0. DEPOSITO LEGAL C-1417-81
Permítese a reproducción total ou parcial, citando a procedencia
A imprenta non se fai responsable dos erros cometidos nos artículos
Impreso en GRAFICAS BAO.- CLérigos, 25 LUGO